QDG1

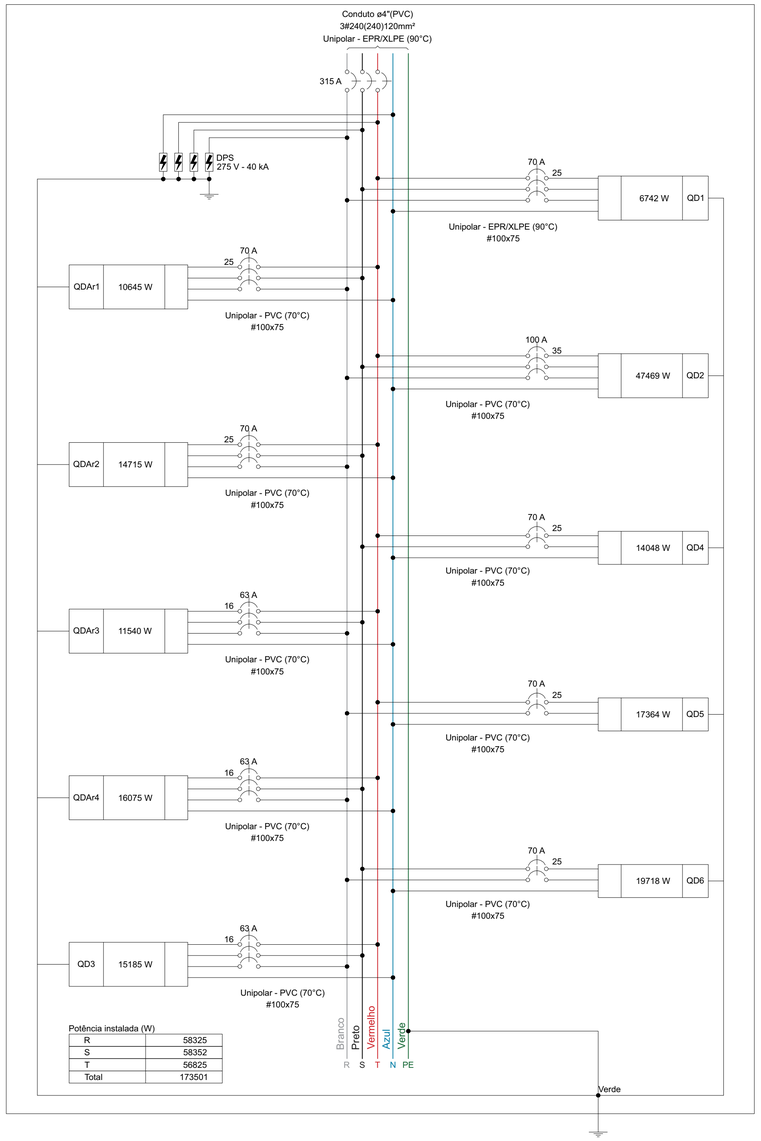

Potência instalada (W)

R	58325
S	58352
T	56825
Total	173501

QM1

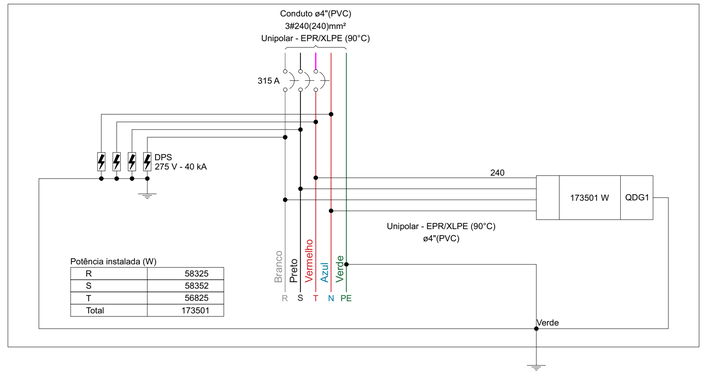

Potência instalada (W)

R	58325
S	58352
T	56825
Total	173501

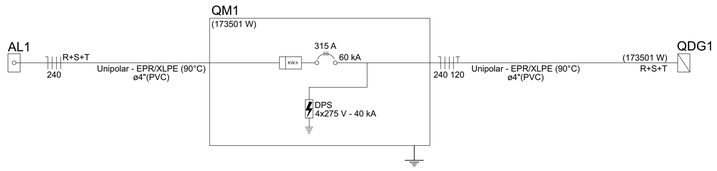

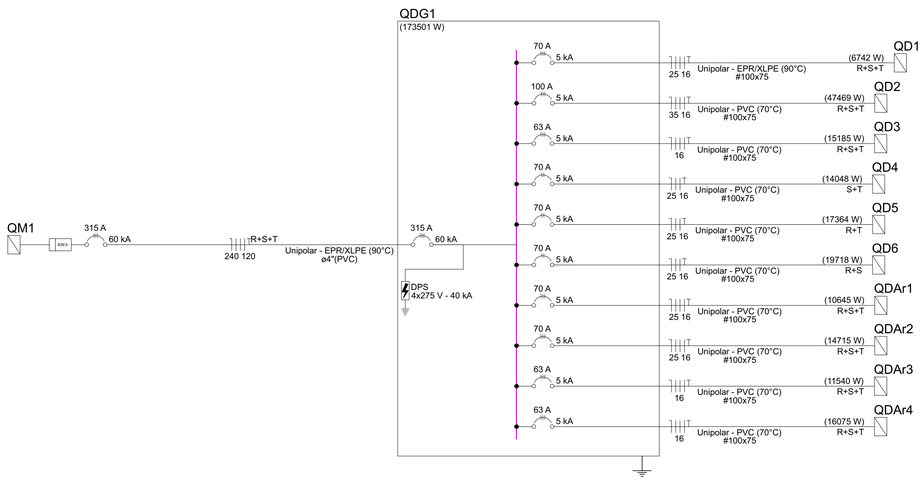

Quadro de Cargas (QM1) - TÉRREO

Circuito	Descrição	Esquema	Método de inst.	Tensão (V)	Pot. total. (VA)	Pot. total. (W)	Fases	Pot. - R (W)	Pot. - S (W)	Pot. - T (W)	FCT	FCA	In' (A)	Ip (A)	Seção (mm²)	Ic (A)	Icc (kA)	Disj (A)	dV parc (%)
QDG1		3F+N+T	D	220/127 V	205026	173501	R+S+T	58325	58352	56825	1.00	1.00	331.4	331.4	240	351.0	60	315	0.89
TOTAL					205026	173501	R+S+T	58325	58352	56825									

Quadro de Demanda (QM1) - TÉRREO

Item	Demanda (kVA)
Cargas especiais	108.27
TOTAL	108.27

Quadro de Demanda (QDG1) - TÉRREO

Tipo de carga	Potência instalada (kVA)	Fator de demanda (%)	Demanda (kVA)
Chuveiros, ferros elétricos, aquecedores de água (Não residencial)	37.80	60.00	22.68
Condicionador de ar tipo janela (Não residencial)	48.19	80.00	38.56
Iluminação e TUG's (Clínicas e hospitais)	50.00	40.00	20.00
	17.36	20.00	3.47
Motores	48.48	42.00	20.36
Uso Específico	3.20	100.00	3.20
		TOTAL	108.27

Quadro de Cargas (QDG1) - TÉRREO

Circuito	Descrição	Esquema	Método de inst.	Tensão (V)	Pot. total. (VA)	Pot. total. (W)	Fases	Pot. - R (W)	Pot. - S (W)	Pot. - T (W)	FCT	FCA	In' (A)	Ip (A)	Seção (mm²)	Ic (A)	Icc (kA)	Disj (A)	dV parc (%)
QD1		3F+N+T	B1	220/127 V	10359	6742	R+S+T	2071	2071	2600	1.00	0.70	31.6	22.1	25	117.0	5	70	2.14
QD2		3F+N+T	B1	220/127 V	49129	47469	R+S+T	15535	15068	16867	1.00	0.72	130.0	93.6	35	110.0	5	100	3.16
QD3		3F+N+T	B1	220/127 V	21180	15185	R+S+T	4756	5943	4487	1.00	0.72	57.9	41.7	16	68.0	5	63	2.95
QD4		2F+N+T	B1	220/127 V	15975	14048	S+T		7024	7024	1.00	0.72	40.3	29.0	25	89.0	5	70	1.29
QD5		2F+N+T	B1	220/127 V	23702	17364	R+T	8682		8682	1.00	0.72	73.5	52.9	25	89.0	5	70	1.68
QD6		2F+N+T	B1	220/127 V	21884	19718	R+S	9859	9859		1.00	0.70	82.2	57.5	25	89.0	5	70	0.31
QDAr1		3F+N+T	B1	220/127 V	13565	10645	R+S+T	3232	4047	3367	1.00	0.72	54.3	39.1	25	89.0	5	70	2.04
QDAr2		3F+N+T	B1	220/127 V	17219	14715	R+S+T	4941	5226	4548	1.00	0.72	75.1	54.1	25	89.0	5	70	2.01
QDAr3		3F+N+T	B1	220/127 V	13487	11540	R+S+T	4028	3893	3620	1.00	0.72	58.0	41.7	16	68.0	5	63	1.76
QDAr4		3F+N+T	B1	220/127 V	18525	16075	R+S+T	5223	5223	5630	1.00	0.70	77.5	54.3	16	68.0	5	63	0.39
TOTAL					205026	173501	R+S+T	58325	58352	56825									

NOTA 01

PLOTRAR COLORIDO

PREFEITURA MUNICIPAL
DE ROSÁRIO DO SUL
APROVADO
Rosário do Sul, 30/09/2025
DEPARTAMENTO DE ENGENHARIA

PREFEITURA MUNICIPAL DE ROSÁRIO DO SUL
ESTADO DO RIO GRANDE DO SUL – BRASIL
SECRETARIA MUNICIPAL DE OBRAS, VIAÇÃO, TRÂNSITO E TRANSPORTE
DEPARTAMENTO DE ENGENHARIA

UNIDADE BÁSICA DE SAÚDE - PORTE 4

Endereço: Rua Colômbia - S/N - Bairro: Artidor Ortiz

Responsável Técnico:

gov.br Documento assinado digitalmente
GLEBER CLAIRTON SEVERO MACHADO
Data: 20/10/2025 12:11:47-0300
Verifique em https://validar.iti.gov.br

Gleber Clairton Severo Machado
CAU: A29825-5
CPF: 610.410.170-49

Proprietário

MARCOS PAULO SILVA DA LUZ:73106933020
Assinado de forma digital por MARCOS PAULO SILVA DA LUZ:73106933020
Dados: 2025.10.13 15:15:56 -03'00'

Marcos Paulo Silva da Luz
Prefeito Municipal de Rosário do Sul

PROJETO ELÉTRICO

CONTRATADO:
JÚLIA VILELA DE FARIA

CREA:
CREA/MG - 313914/D

CLIENTE: SECRETARIA DE ATENÇÃO ESPECIALIZADA A SAÚDE

OBRA: MINISTÉRIO DA SAÚDE

PROJETO: UBS 4

Número Cliente: 6

Número: 86/2024

	PRO	VERIF	APROV	UNIDADE: (EXCETO INDICADO)	REFERÊNCIA: (1°DIEDRO)
DATA	18/11/2024	18/11/2024		cm	
NOME				TÍTULO: QUADROS DE CARGAS DO PAVIMENTO TÉRREO	
REVIS.					

ELE	ESCALA:	DESENHO NÚMERO:	MOD:	REVISÃO:	FOLHA:
	INDICADAS NO DESENHO	00001	EST	00	06/13