QDAr4

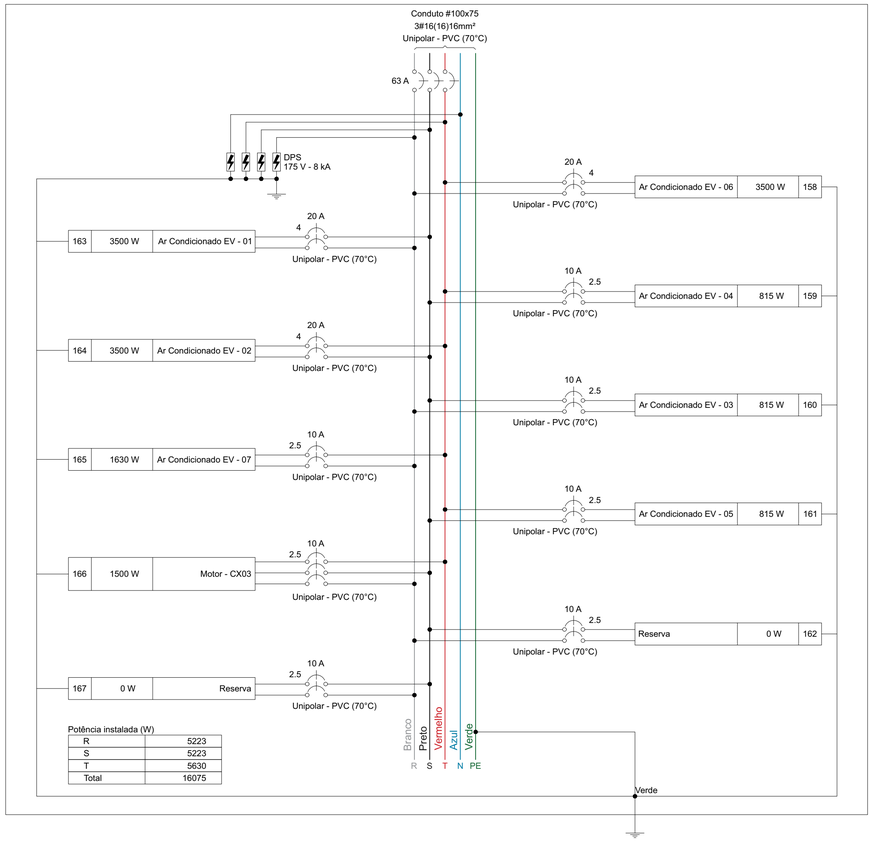

Potência instalada (W)

R	5223
S	5223
T	5630
Total	16075

Quadro de Cargas (QDAr4) - TÉRREO

Circuito	Descrição	Esquema	Método de inst.	Tensão (V)	Tomadas (W) 815	1500	1630	3500	Pot. total. (VA)	Pot. total. (W)	Fases	Pot. - R (W)	Pot. - S (W)	Pot. - T (W)	FCT	FCA	In' (A)	Ip (A)	Seção (mm²)	Ic (A)	Icc (kA)	Disj (A)	dV parc (%)
158	Ar Condicionado EV - 06	F+F+T	B1	220 V				1	3889	3500	R+T	1750		1750	1.00	0.72	24.6	17.7	4	32.0	5	20	1.59
159	Ar Condicionado EV - 04	F+F+T	B1	220 V	1				906	815	S+T		408	408	1.00	0.72	5.7	4.1	2.5	24.0	5	10	0.41
160	Ar Condicionado EV - 03	F+F+T	B1	220 V	1				906	815	R+S	408	408		1.00	0.72	5.7	4.1	2.5	24.0	5	10	0.49
161	Ar Condicionado EV - 05	F+F+T	B1	220 V	1				906	815	S+T		408	408	1.00	0.72	5.7	4.1	2.5	24.0	5	10	0.47
162	Reserva	F+F+T	B1	220 V					0	0	R+S				1.00	1.00	0.0	0.0	2.5	24.0	5	10	0.00
163	Ar Condicionado EV - 01	F+F+T	B1	220 V				1	3889	3500	R+S	1750	1750		1.00	0.70	25.3	17.7	4	32.0	5	20	1.36
164	Ar Condicionado EV - 02	F+F+T	B1	220 V				1	3889	3500	S+T		1750	1750	1.00	0.70	25.3	17.7	4	32.0	5	20	1.35
165	Ar Condicionado EV - 07	F+F+T	B1	220 V			1		1811	1630	R+T	815		815	1.00	0.70	11.8	8.2	2.5	24.0	5	10	1.44
166	Motor - CX03	3F+T	B1	220 V		1			2331	1500	R+S+T	500	500	500	1.00	0.70	8.7	6.1	2.5	21.0	5	10	0.56
167	Reserva	F+F+T	B1	220 V					0	0	R+S				1.00	1.00	0.0	0.0	2.5	24.0	5	10	0.00
TOTAL					3	1	1	3	18525	16075	R+S+T	5223	5223	5630									

Quadro executivo - QDAr4

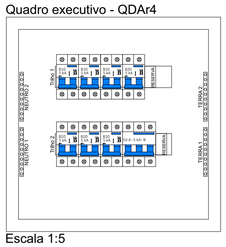

Escala 1:5

Quadro de Demanda (QDAr4) - TÉRREO

Tipo de carga	Potência instalada (kVA)	Fator de demanda (%)	Demanda (kVA)
Condicionador de ar tipo janela (Não residencial)	16.19	100.00	16.19
Iluminação e TUG's (Clínicas e hospitais)	2.33	40.00	0.93
		TOTAL	17.13

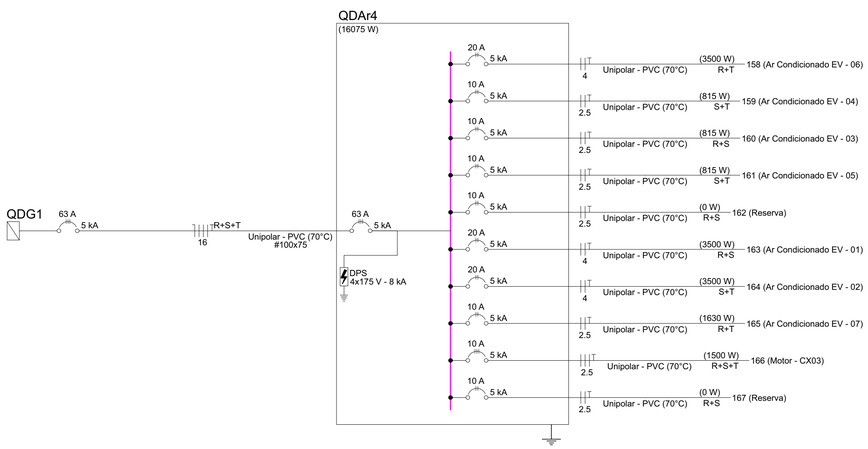

NOTA 01

PLOTRAR COLORIDO

PREFEITURA MUNICIPAL DE ROSÁRIO DO SUL
APROVADO
Rosário do Sul, 30/09/2025
DEPARTAMENTO DE ENGENHARIA

PREFEITURA MUNICIPAL DE ROSÁRIO DO SUL
ESTADO DO RIO GRANDE DO SUL – BRASIL
SECRETARIA MUNICIPAL DE OBRAS, VIAÇÃO, TRÂNSITO E TRANSPORTE
DEPARTAMENTO DE ENGENHARIA

UNIDADE BÁSICA DE SAÚDE - PORTE 4

Endereço: Rua Colômbia - S/N - Bairro: Artidor Ortiz

Responsável Técnico:

Documento assinado digitalmente
GLEBER CLAIRTON SEVERO MACHADO
Data: 20/10/2025 12:24:03-0300
Verifique em https://validar.iti.gov.br

Gleber Clairton Severo Machado
CAU: A29825-5
CPF: 610.410.170-49

Proprietário

MARCOS PAULO SILVA DA LUZ:73106933020
Assinado de forma digital por MARCOS PAULO SILVA DA LUZ:73106933020
Dados: 2025.10.13 15:35:28 -03'00'

Marcos Paulo Silva da Luz
Prefeito Municipal de Rosário do Sul

PROJETO ELÉTRICO

CONTRATADO: JÚLIA VILELA DE FARIA	CLIENTE: SECRETARIA DE ATENÇÃO ESPECIALIZADA A SAÚDE		13
	OBRA: MINISTÉRIO DA SAÚDE		
CREA: CREA/MG - 313914/D	PROJETO: UBS 4		Número Cliente: 86/2024

	PRO	VERIF	APROV	UNIDADE: (EXCETO INDICADO)	REFERÊNCIA: (1°DIEDRO)		
DATA	18/11/2024	18/11/2024		cm			
NOME				TÍTULO: QUADROS DE CARGAS DO PAVIMENTO TÉRREO			
REVIS.							
ELE	ESCALA: INDICADAS NO DESENHO			DESENHO NÚMERO: 00001	MOD: EST	REVISÃO: 00	FOLHA: 13/13